ADVANTECH Enabling an Intelligent Planet

2022年12月15日

アドバンテック株式会社

MIC-7シリーズ用GPUカード対応拡張ボックス

MIC-75G20、およびMIC-75G30製品変更のお知らせ

平素は格別のご高配を賜り、厚く御礼申し上げます。

この度、新型のMIC-7シリーズであるMIC-770v3との組み合わせで物理干渉が発生する問題を回避するため、GPUカード対応拡張ボックス MIC-75G20、およびMIC-75G30が変更となります。また併せて塗装方法が液体塗装から粉体塗装へ変更となります。

ここにご案内申し上げます。

記

(1) 対象製品型番 (T-型番も対象となります。)

- MIC-75G20-10A2
- MIC-75G30-00A2

(2) 変更によるインパクト

Item	Impact
Impact on Mechanical Design	Yes (Feature enhance)
Impact on Software Compatibility	No
Impact on Environment Characteristics	No
Impact on Board Certifications Note	No
Physical Outlook Change	Yes (判別のため「B」の刻印をシャーシ背面に刻印)
Ordering P/N Change	Yes

(3) 変更実施スケジュール

Current part number	New part number	Estimated 1st MP In Stock Date	Available MP Stock Quantity
MIC-75G20-10A2	MIC-75G20-10B1	End of Dec, 2022	20
MIC-75G30-00A2	MIC-75G30-00B1	End of Dec, 2022	10

カットイン日程はあくまで予想となります。工場の生産スケジュールによって前後することがあります。

(3)変更詳細

Affected Models	Current Component	New Component	Category	Outlook Difference	Reason
MIC-75G20-10A2	● Liquid painting ● 1950025438N002	● Sand grain powder painting ● 1950025438N021	Mechanical	**Yes** (Painting method & Add Mark "B" in the back side of the chassis)	● To meet new environmental requirement, change painting process from liquid painting to sand grain powder painting. ● Update chassis base U design to be compatible with MIC-770 series
MIC-75G30-00A2	● Liquid painting ● 1950024232N002	● Sand grain powder painting ● 1950024232N021	Mechanical	**Yes** (Painting method & Add Mark "B" in the back side of the chassis)	● To meet new environmental requirement, change painting process from liquid painting to sand grain powder painting. ● Update chassis base U design to be compatible with MIC-770 series

ADVANTECH Enabling an Intelligent Planet

現行品	後継品
MIC-75G20-10A2/MIC-75G30-00A2：MIC-770v3 との組み合わせで物理的な干渉が発生します。(下図青丸の部分) 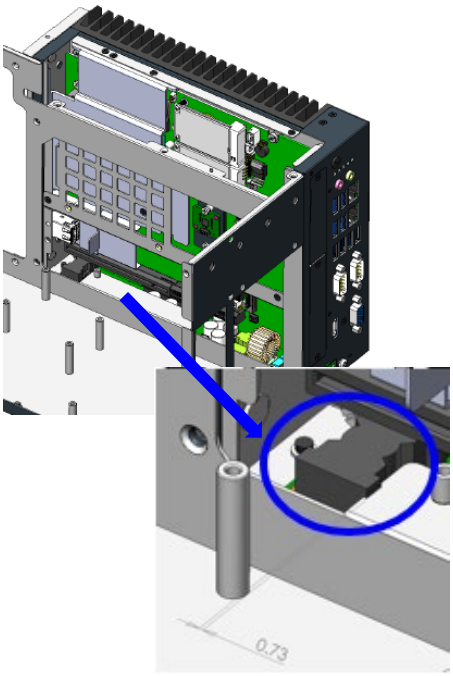	**MIC-75G20-10B1/MIC-75G30-00B1**：MIC-770 本体との接合部の U 型の金属板部分を物理干渉しないよう変更し、現行品との区別のために背面に「B」の刻印が入ります。 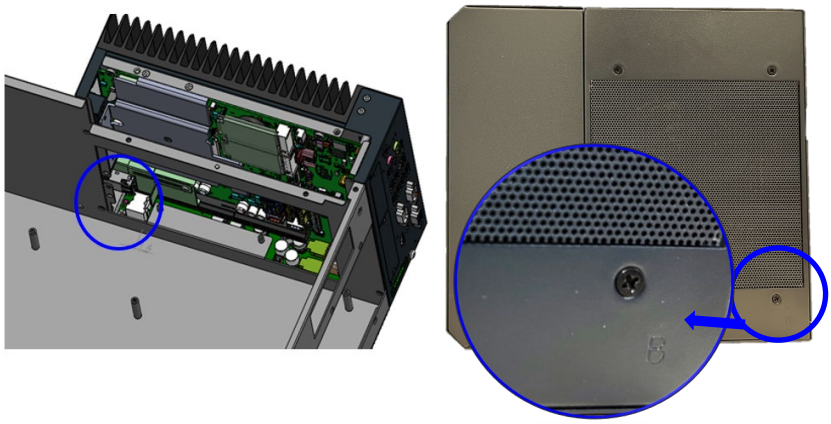 **どうしても現行品と MIC-770v3 を組み合わせ無ければならない場合には？** U 型の金属板の干渉する部分(Picture1 赤丸部分)を 5mm カットすることで、MIC-770v3 に現行品を組み合わせた時の物理干渉を回避できます。 Picture1 (現行品) Picture 2 (後継品) 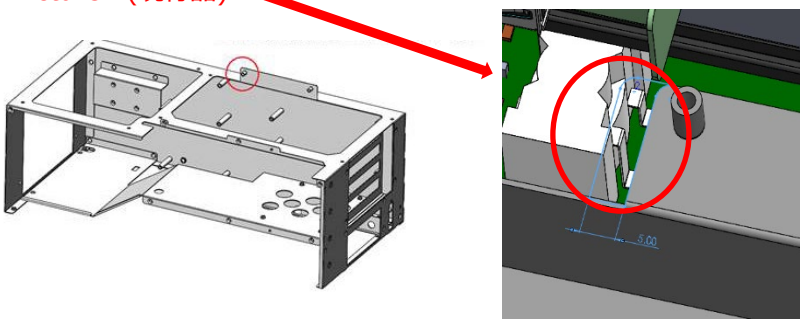

尚、 本ご案内に関するお問合せは、次のようにお願い致します。

- 販売代理店様からご購入された場合
  - 販売代理店様へお問い合わせください。
- ご購入いただいた販売代理店様がわからない場合、弊社から直接ご購入された場合
  - 以下弊社窓口へ直接お問い合わせください。

アドバンテック株式会社マーケティング部
〒111-0032東京都台東区浅草6-16-3
E-mail: ajp_callcenter@advantech.com
TEL: 0800-500-1055 (フリーダイヤル)　FAX: :03-6802-1022